PC70EE, PC70VEE, PC70HEE, PC70VHEE, PC90EE, PC90VEE, PC90HEE, PC90VHEE

FR **Instructions d'installation et mode d'emploi du poêle électrique**

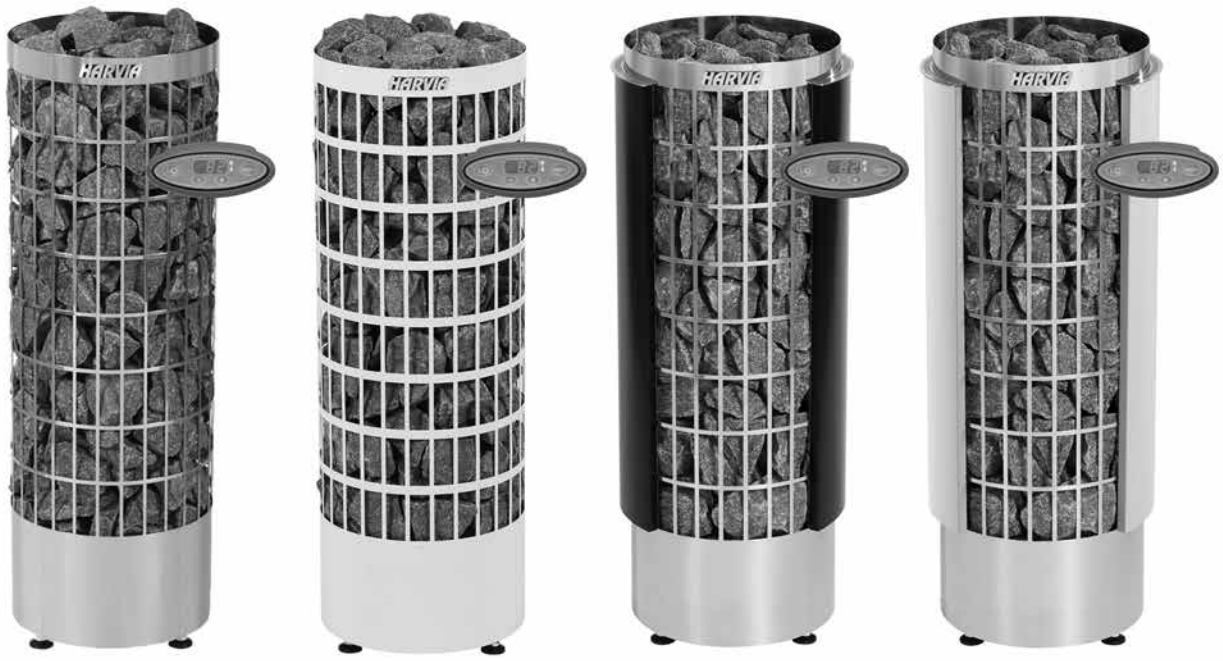

PCEE **PCVEE** **PCHEE** **PCVHEE**

27042017/ZSC-198

FR

Ces consignes d'installation et d'utilisation sont destinées au propriétaire du sauna ou à la personne chargée de l'entretien, ainsi qu'à l'électricien responsable de l'installation électrique du poêle. Après l'installation du poêle, ces consignes seront remises au propriétaire du sauna ou à la personne chargée de son entretien. Lire attentivement les consignes d'utilisation avant la mise en service de l'appareil.

Ce poêle est prévu pour chauffer la cabine de sauna à la température adéquate. Il est interdit d'utiliser le poêle à d'autres fins.

Félicitations pour cet excellent choix !

Garantie :

- **La période de garantie des poêles et de l'équipement de contrôle utilisés dans les saunas par des familles est de deux (2) ans.**
- **La période de garantie des poêles et de l'équipement de contrôle utilisés dans les saunas par les résidents d'appartements est d'un (1) an.**
- **La garantie ne couvre aucun défaut résultant du non-respect des instructions d'installation, d'utilisation ou de maintenance.**
- **La garantie ne couvre aucun défaut résultant de l'utilisation de pierres non recommandées par le fabricant du poêle.**

TABLE DES MATIÉRES

1. MODE D'UTILISATION 3
1.1. Mise en place des pierres du poêle 3
1.1.1. Maintenance 3
1.2. Chauffage du sauna 3
1.3. Utilisation du poêle 4
1.4. Projection de l'eau sur les pierres 4
1.5. Conseils pour la séance de sauna 4
1.6. Avertissements 4
1.6.1. Description des symboles 5
1.7. Dépannage 5

2. CABINE DU SAUNA 8
2.1. Structure de la cabine de sauna 8
2.1.1. Noircissement des murs du sauna 8
2.2. Ventilation de la cabine de sauna 9
2.3. Puissance des poêles 9
2.4. Hygiène de la cabine de sauna 9

3. INSTRUCTIONS D'INSTALLATION 10
3.1. Avant l'installation 10
3.2. Emplacement et distances de sécurité 10
3.3. Raccordement électrique 10
3.3.1. Résistance d'isolation du poêle électrique 11
3.3.2. Installation du capteur de température 11
3.3.3. Installation du panneau de commande 12
3.4. Installation du poêle 12
3.5. Réinitialisation de la sécurité surchauffe 12

4. PIÈCES DÉTACHÉES 14

1. MODE D'UTILISATION

1.1. Mise en place des pierres du poêle

L'empilement des pierres du poêle a un impact important sur le fonctionnement du poêle (figure 1).

Informations importantes concernant les pierres du poêle :

- Le diamètre des pierres doit se situer entre 5 et 10 cm.
- Utiliser uniquement des pierres angulaires fendues prévues pour être utilisées dans un poêle. La péridotite, l'olivine et la dolérite olivine sont des pierres adaptées.
- **Ne jamais utiliser de « pierres » légères en céramique poreuse ou en stéatite molle dans le poêle. Elles n'absorbent pas suffisamment la chaleur et peuvent endommager les résistances.**
- Dépoussiérer les pierres avant de les empiler dans le poêle.

Lors de la mise en place des pierres :

- **Il s'agit d'empiler les pierres de manière à former une couche épaisse contre la grille d'acier et d'empiler le reste des pierres sans trop les serrer.** La couche épaisse évite que le rayonnement direct de la chaleur ne surchauffe les matériaux qui se trouvent autour du poêle. **Faire tout particulièrement attention aux angles où les éléments chauffants sont près de la grille.** Les pierres, empilées moins serrées au milieu, laissent passer un flux d'air à travers le poêle. Le sauna et les pierres sont ainsi mieux chauffés.
- Ne pas faire tomber de pierres dans le poêle.
- Ne pas coincer de pierres entre les résistances.
- Empiler les pierres de manière à ce qu'elles se soutiennent entre-elles plutôt que de reposer sur les résistances.
- Soutenir les résistances avec des pierres de manière à ce qu'elles restent verticales.
- Ne pas former de haute pile de pierres sur le poêle.
- Aucun objet susceptible de modifier la quantité ou la direction du flux d'air qui traverse le poêle ne doit être placé à l'intérieur du compartiment à pierres du poêle ni à proximité de ce dernier.

⚠ **Recouvrir entièrement les résistances de pierres. Une résistance non couverte risque d'endommager les matériaux combustibles, même à l'extérieur des distances de sécurité. Vérifier qu'aucune résistance n'est visible derrière les pierres.**

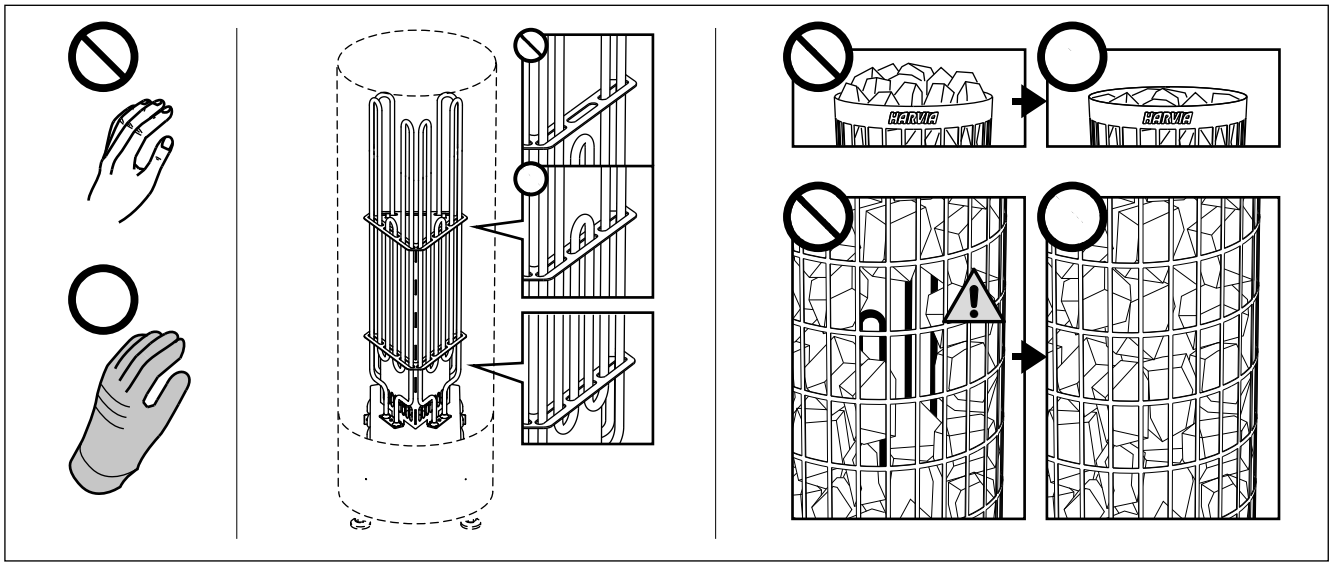

Figure 1. Mise en place des pierres du poêle

1.1.1. Maintenance

Étant données les variations importantes de température, les pierres du poêle se désintègrent au fur et à mesure de leur utilisation.

Remettre les pierres en place au moins une fois par an, voire plus si le sauna est utilisé fréquemment. Dans le même temps, retirer tous les morceaux de pierre de la partie inférieure du poêle et remplacer toutes les pierres désintégrées par des neuves. Ainsi, la capacité de chauffage du poêle reste optimale et le risque de surchauffe est évité.

⚠ **Prêter une attention particulière au tassement progressif des pierres.** S'assurer que les résistances n'apparaissent pas avec le temps. Les pierres se tassent plus rapidement deux mois après leur empilement.

1.2. Chauffage du sauna

Pour éliminer les odeurs dégagées par le poêle et les pierres lors de la première utilisation, veiller à assurer une bonne ventilation du sauna.

Si la puissance du poêle est adaptée à la cabine de sauna, un sauna correctement isolé atteint la température adéquate en une heure environ (▷2.3.). Les pierres du poêle chauffent généralement à bonne température en même temps que le sauna. La température appropriée pour les séances de sauna se situe entre 65 et 75 °C.

1.3. Utilisation du poêle

Avant la mise en marche du poêle, vérifier qu'aucun objet n'est posé dessus ou à proximité. ▷1.6.

Les modèles de poêle VE45E, VE60E et VE80E sont dotés d'un panneau de commande séparé et d'une unité interne de réglage de la puissance contrôlée par un ordinateur et un capteur de température séparé.

Quiconque utilise le poêle peut programmer la température et la durée d'utilisation du sauna selon ses préférences à partir du tableau de commande du poêle (voir figure 2). Il est également possible de programmer une durée de pré-programmation du poêle par pression d'un bouton du tableau. Les réglages d'usine du poêle sont les suivants :

- température d'environ +80 °C
- durée d'utilisation 4 heures
- durée de pré-programmation 0 heure

La structure du menu réglages et la modification des réglages sont indiqués dans les figures 3a et 3b. La valeur de température programmée et toutes les autres valeurs de réglages sont stockées en mémoire et s'appliqueront également lorsque le dispositif est allumé la fois suivante.

Mise sous et hors tension du poêle

Lorsque le poêle est raccordé à la source d'alimentation et que le commutateur principal (voir figure 7) est activé, le poêle est en mode veille. La lumière de rétroéclairage du bouton I/O s'allume.

Démarrer le poêle en appuyant sur le bouton I/O du panneau de commande.

Le poêle émet un son indiquant l'allumage du contacteur de sécurité. Lorsque le poêle démarre, le témoin 6 clignote et l'affichage présente la température réglée. Au bout de cinq secondes, la température à l'intérieur du sauna apparaît à l'écran.

Lorsque la température souhaitée est atteinte dans le sauna, les éléments chauffants sont automatiquement éteints. Pour maintenir la température souhaitée, l'unité de réglage de la puissance allumera et éteindra régulièrement les éléments chauffants. Le dernier signe décimal de l'affichage s'allume lorsque les éléments chauffants sont allumés.

Le poêle s'éteindra en cas de pression du bouton I/O, après la durée de fonctionnement réglée ou en cas d'erreur.

1. Écran
2. Interrupteur pour allumer/éteindre le poêle (bouton-poussoir I/O)
3. Touche du mode de fonctionnement
4. Diminuer la valeur *)
5. Augmenter la valeur *)
6. Témoin de température
7. Témoin de programmation

*) Maintenir enfoncé pour accélérer la modification de valeur.

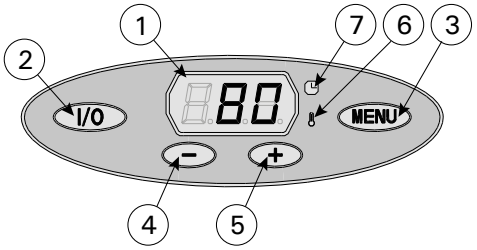

Figure 2. Le tableau de commande

1.4. Projection de l'eau sur les pierres

L'air du sauna devient sec en chauffant. Pour obtenir une humidité convenable, il faut projeter de l'eau sur les pierres brûlantes du poêle. La chaleur et la vapeur produisent un effet différent d'une personne à l'autre – en procédant à des essais, on peut trouver le niveau de température et d'humidité qui convient le mieux.

Il est possible de générer une chaleur d'une nature douce ou intense, selon ses souhaits, en choisissant de verser de l'eau sur le devant du poêle ou directement au-dessus des pierres.

La contenance de la louche utilisée ne doit pas excéder 2 dl. Ne pas projeter ou verser une quantité d'eau plus importante en une seule fois. En effet, lors de l'évaporation, l'excédent d'eau bouillante pourrait éclabousser les personnes présentes dans le sauna. Veiller aussi à ne pas projeter d'eau sur les pierres lorsque quelqu'un se trouve à proximité du poêle, la vapeur bouillante risquant de causer des brûlures.

N'utiliser que de l'eau remplissant les exigences de qualité de l'eau domestique (tableau 1). Pour aromatiser l'eau de vapeur, n'utiliser que des essences prévues à cet effet. Suivre les consignes figurant sur l'emballage.

1.5. Conseils pour la séance de sauna

- Commencer la séance de sauna en se lavant.
- S'asseoir dans le sauna et profiter de la vapeur aussi longtemps que cela reste agréable.
- Oublier le stress et se détendre !
- Le code des bonnes manières dans un sauna préconise de ne pas déranger les autres par un comportement bruyant.
- Ne pas faire fuir les autres occupants en projetant une quantité excessive d'eau sur les pierres.
- Se rafraîchir la peau afin de la refroidir. Les personnes en bonne santé peuvent profiter d'une baignade rafraîchissante si cela est possible.
- Après la séance de sauna, se laver.
- Se reposer, puis se rhabiller. Boire un verre d'eau fraîche ou une boisson gazeuse pour rétablir son équilibre hydrique.

1.6. Avertissements

- **Des séances prolongées dans un sauna chaud provoquent une élévation de la température du corps qui peut s'avérer dangereuse.**
- **Se tenir éloigné des pierres et des parties métalliques du poêle. Elles risquent de provoquer des brûlures.**
- **Tenir les enfants éloignés du poêle.**

REGLAGES DE BASE/BASISINSTELLINGEN

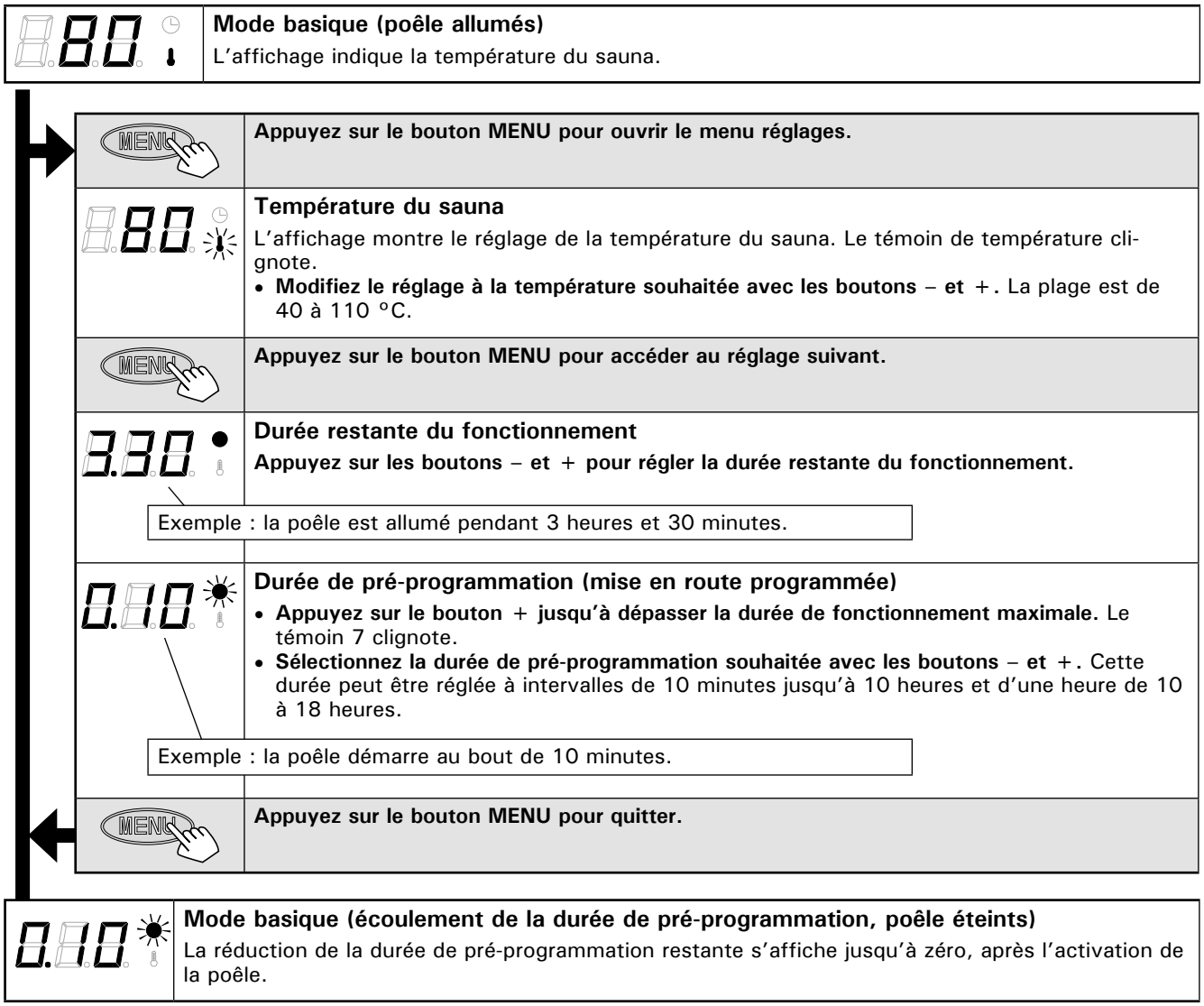

Figure 3a. Structure du menu réglages, réglages de base

- **Les enfants, les handicapés et les personnes affaiblies ou en mauvaise santé doivent être accompagnés lors des séances de sauna.**
- **Il est conseillé de consulter un médecin au cas où les séances de sauna seraient contre-indiquées.**
- **Discuter avec un pédiatre de la participation éventuelle d'enfants en bas âge aux séances de sauna (âge, température du sauna, durée des séances ?)**
- **Toujours se déplacer avec la plus grande prudence, les bancs et le sol pouvant être glissants.**
- **Ne pas prendre un sauna sous l'effet de produits narcotiques (alcool, médicaments, drogues etc.).**
- **Ne jamais dormir dans un sauna chaud.**
- **L'air marin et humide est susceptible d'avoir une action corrosive sur les surfaces métalliques.**
- **Ne pas utiliser le sauna pour y faire sécher du linge sous peine de provoquer un incendie ou d'endommager les pièces électriques en raison de l'humidité excessive.**

1.6.1. Description des symboles

Manuel utilisateurs.

Ne pas couvrir.

1.7. Dépannage

Toutes les opérations d'entretien doivent êtres réalisées par un professionnel de la maintenance.

ER1

- Circuit de mesure du capteur de température hors service. Vérifier si les câbles rouge et jaune du capteur de température et leurs connexions (voir illustration 7) ne présentent pas de défauts

ER2

- Circuit de mesure du capteur de température

AUTRES REGLAGES

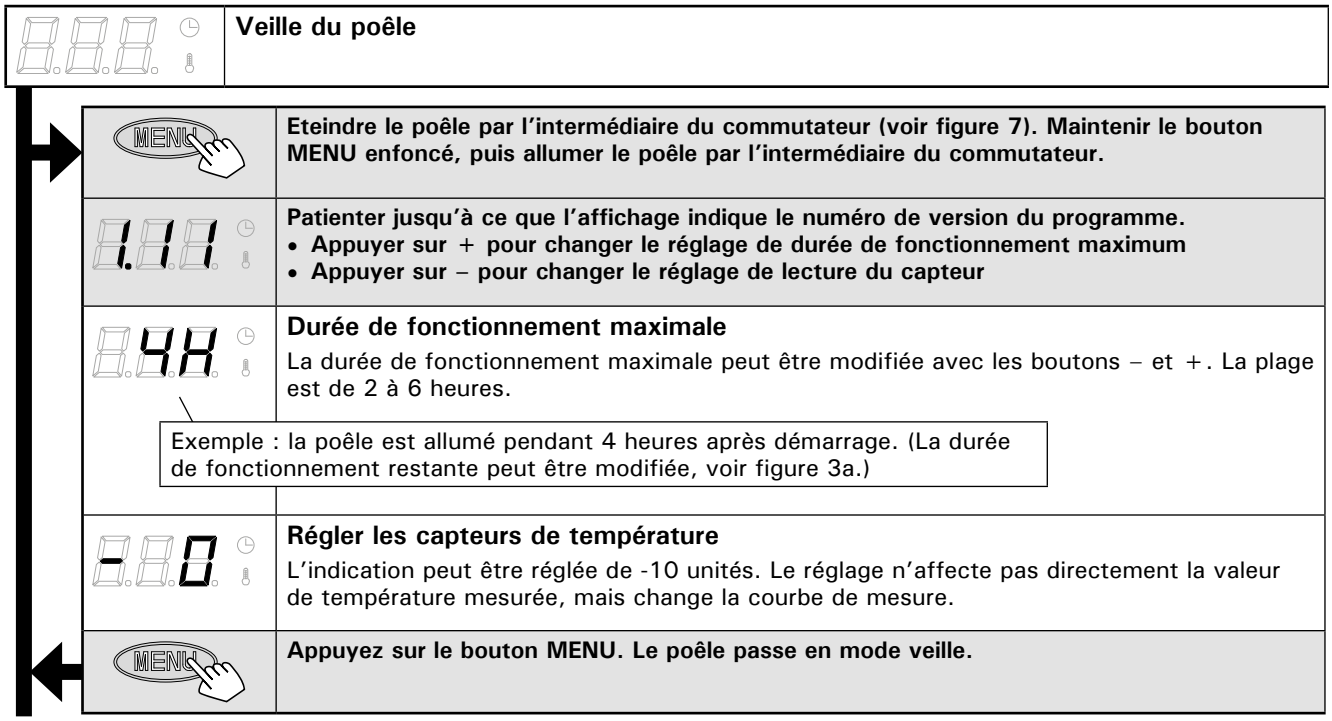

Figure 3b. Structure du menu réglages, autres reglages

Propriétés de l'eau	Effets	Recommandations
Concentration d'humus	Couleur, goût, précipite	<12 mg/l
Concentration en fer	Couleur, odeur, goût, précipite	<0,2 mg/l
Dureté : Les substances les plus importantes sont le manganèse (Mn) et la chaux, c'est-à-dire du calcium (Ca).	Précipite	Mn: <0,05 mg/l Ca: <100 mg/l
Eau chlorée	Risques sanitaires	Usage interdit
Eau de mer	Corrosion rapide	Usage interdit

Tableau 1. Exigences en matière de qualité de l'eau

court circuité. Vérifier si les câbles rouge et jaune du capteur de température et leurs connexions (voir illustration 7) ne présentent pas de défauts.

Le poêle ne chauffe pas.
- Vérifier que les fusibles du poêle sont en bon état.
- Vérifier que le câble de raccordement est branché (▷3.4.).
- Vérifier que le centre de contrôle indique un chiffre supérieur à la température du sauna.
- S'assurer que la sécurité-surchauffe est toujours en place (3.5.).

La cabine de sauna chauffe doucement. L'eau versée sur les pierres du poêle refroidit trop rapidement.
- Vérifier que les fusibles du poêle sont en bon état.
- Vérifier que toutes les résistances s'allument lorsque le poêle est allumé.
- Augmenter le réglage du thermostat.
- Vérifier que le poêle est suffisamment puissant (▷2.3.).
- Vérifier les pierres du poêle (▷1.1.). Des pierres en piles trop serrées, le tassement progressif des pierres ou un type de pierres inadapté risquent de gêner le flux d'air qui traverse le poêle et ainsi de limiter son efficacité.
- Vérifier que la ventilation de la cabine de sauna est adaptée (▷2.2.).

La cabine de sauna chauffe rapidement, mais la température des pierres reste insuffisante. L'eau versée sur les pierres passe à travers.
- Baisser le réglage du thermostat
- Vérifier que le poêle n'est pas trop puissant (▷2.3.).
- Vérifier que la ventilation de la cabine de sauna est adaptée (▷2.2.).

Le panneau ou les autres matériaux proches du poêle noircissent rapidement.
- Vérifier que les distances de sécurité sont respectées (▷3.2.).
- Vérifier les pierres du poêle (▷1.1.). Des pierres en piles trop serrées, le tassement progressif des pierres ou un type de pierres inadapté risquent de gêner le flux d'air qui traverse le poêle et ainsi d'entraîner la surchauffe des matériaux environnants.
- Vérifier qu'aucune résistance n'est visible derrière les pierres. Si les résistances sont visibles, remettre les pierres en place de manière à ce que les résistances soient totalement couvertes (▷1.1.).
- Voir également le paragraphe 2.1.1.

Une odeur se dégage du poêle.
- Voir le paragraphe 1.2.
- Lorsqu'il est chaud, le poêle peut accentuer les odeurs présentes dans l'air mais qui ne sont pas liées au sauna ni au poêle. Exemples : peinture, colle, graisse, assaisonnements.

2. CABINE DU SAUNA

2.1. Structure de la cabine de sauna

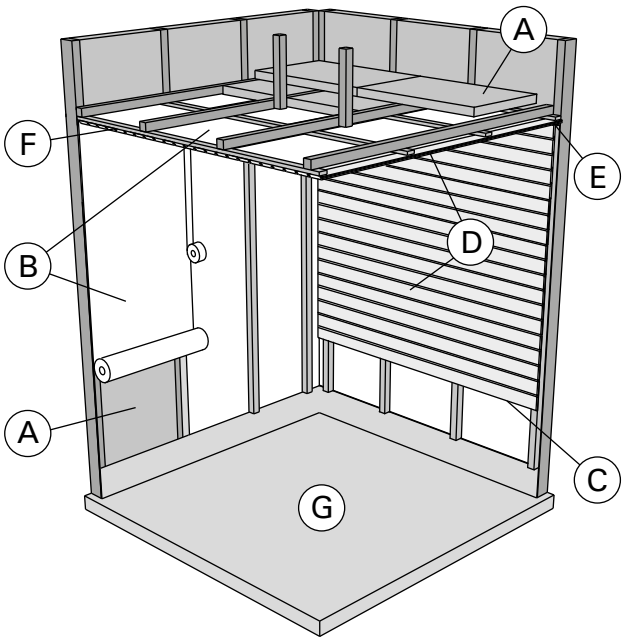

Figure 4.

A. Laine isolante, épaisseur 50 à 100 mm. La cabine doit être soigneusement isolée, pour pouvoir maintenir le poêle à une température assez basse.
B. Protection contre l'humidité, par ex., papier aluminium. Placer le côté brillant du papier vers l'intérieur du sauna. Assembler les raccords avec du ruban adhésif aluminium.
C. Espace d'aération d'environ 10 mm entre la protection contre l'humidité et le panneau (recommandation).
D. Lambris léger de 12 à 16 mm d'épaisseur. Avant d'installer les lambris, vérifier le câblage électrique et les renforts des murs, nécessaires à l'installation du poêle et des banquettes.
E. Espace d'aération d'environ 3 mm entre le mur et le panneau de plafond.
F. La hauteur du sauna est généralement de 2100 à 2300 mm. La hauteur minimale dépend du poêle (voir tableau 3). L'espace entre la banquette supérieure et le plafond ne doit pas dépasser 1 200 mm.
G. Utiliser des revêtements de sol en céramique et des joints en ciment sombres. Les particules dues à la désintégration des pierres du poêle et les impuretés contenues dans l'eau du sauna peuvent noircir et/ou endommager les revêtements de sol fragiles.

Demander aux autorités de lutte contre l'incendie quelles parties de la paroi-coupe feu peuvent être isolées. Les conduits de fumée utilisés ne doivent pas être isolés.

Les plaques de protection légères montées directement contre le mur ou le plafond présentent un risque d'incendie.

2.1.1. Noircissement des murs du sauna

Avec le temps, il est tout à fait normal que les surfaces en bois de la cabine de sauna noircissent. Ce noircissement peut être accéléré par

- la lumière du soleil
- la chaleur du poêle
- les agents de protection appliqués sur les murs (les agents de protection présentent un faible niveau de résistance à la chaleur)
- les fines particules provenant des pierres du poêle qui sont soulevées par le flux d'air.

2.2. Ventilation de la cabine de sauna

L'air de la cabine de sauna doit se renouveler six fois par heure. La figure 5 présente différentes options de ventilation de la cabine.

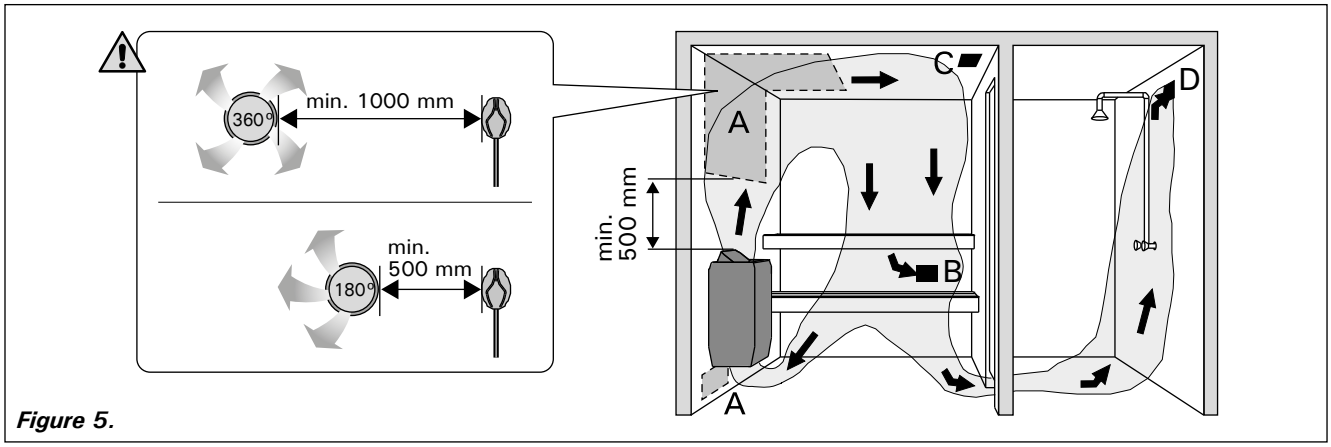

Figure 5.

A. Emplacement de la bouche d'air. Pour une ventilation mécanique, placer la bouche d'air au-dessus du poêle. Pour une ventilation par gravité, placer la bouche d'air en dessous ou à côté du poêle. Le diamètre du conduit d'arrivée d'air doit être de 50 à 100 mm. **PC-E/HE: Ne pas placer la bouche d'arrivée d'air de manière à ce que le flux d'air refroidisse le capteur de température (voir les instructions d'installation du capteur de température contenues dans les instructions d'installation de l'unité de contrôle) !**
B. Bouche d'évacuation d'air. Placer la bouche d'évacuation d'air près du sol, aussi loin que possible du poêle. Le diamètre du conduit d'évacuation d'air doit être le double de celui du conduit d'arrivée d'air.
C. Bouche d'air facultative pour le séchage (fermée pendant le chauffage et les séances de sauna). Le sauna peut aussi être séché en laissant la porte ouverte après la séance.
D. Si la bouche d'évacuation d'air se trouve dans la salle de toilette, l'espace sous la porte de la cabine doit être au moins de 100 mm. La ventilation mécanique est obligatoire.

2.3. Puissance des poêles

Lorsque les murs et le plafond sont couverts de panneaux et que l'isolation derrière les panneaux est adaptée, la puissance du poêle est définie en fonction du volume du sauna. Les murs non isolés (brique, bloc de verre, béton, tuiles, etc.) augmentent le besoin en puissance du poêle. Ajouter 1,2 m³ au volume du sauna pour chaque mètre carré de mur non isolé. Par exemple, une cabine de 10 m³ équipée d'une porte en verre nécessite un puissance équivalente à celle d'une cabine d'environ 12 m³. Si la cabine est équipée de murs en madriers, multiplier le volume du sauna par 1,5. Choisir la puissance de poêle adaptée dans le tableau 3.

2.4. Hygiène de la cabine de sauna

Utiliser des serviettes pour banc pendant la séance de sauna, pour éviter que la transpiration ne coule sur les banquettes.

Les banquettes, les murs et le sol du sauna doivent être soigneusement lavés au moins tous les six mois. Utiliser une brosse à récurer et du détergent pour sauna.

Essuyer la poussière et la saleté accumulées sur le poêle à l'aide d'un chiffon humide. Éliminer les traces de chaux présentes sur le poêle avec une solution d'acide citrique à 10 % et rincer.

3. INSTRUCTIONS D'INSTALLATION

3.1. Avant l'installation

Avant de se lancer dans l'installation du poêle, bien lire les consignes et vérifier les points suivants :

- La puissance et le type du poêle à installer sont-ils adaptés au sauna en question ? **Le volume du sauna ne doit être ni inférieur ni supérieur à celui indiqué dans le tableau 2.**
- La tension d'alimentation est-elle adaptée au poêle ?
- L'emplacement est adapté au poêle (▷3.2.).

Le sauna ne doit être équipé que d'un seul poêle électrique.

3.2. Emplacement et distances de sécurité

Les distances de sécurité minimales sont décrites sur la figure 6.

- **Il est absolument obligatoire de respecter ces valeurs lors de l'installation du poêle. Dans le cas contraire, il existe un risque d'incendie.**
- **Les morceaux de pierre chauds peuvent endommager les revêtements de sol et entraîner un risque d'incendie. Les revêtements de sol à l'emplacement du poêle doivent être résistants à la chaleur.**
- Si le poêle doit être intégré au banc à l'aide du cadre d'encastrement, reportez-vous aux instructions d'installation du cadre avant de percer un trou dans le banc.

3.3. Raccordement électrique

Le raccordement du poêle au secteur ne doit être réalisé que par un électricien professionnel et conformément aux règlements en vigueur.

- Le poêle est connecté de façon semi-fixe au boîtier de jonction (figure 7: A) situé sur le mur du sauna. Le boîtier de jonction doit être étanche aux éclaboussures. Sa hauteur par rapport au sol ne doit pas dépasser 500 mm.
- Le câble de raccordement (figure 7: B) doit être un câble caoutchouté de type H07RN-F ou équivalent. **NB ! Le recours à un câble isolé en PVC comme câble de raccordement est interdit en raison de sa sensibilité à la chaleur.**
- Les câbles de raccordement ou d'installation arrivant dans le sauna ou dans les murs du sauna, à une hauteur supérieure à 1 000 mm du sol, doivent supporter, en charge, une température de 170 °C au moins (par exemple SSJ). Les équipements électriques installés à une hauteur supérieure à 1 000 mm du sol du sauna doivent être homologués pour une utilisation à température ambiante de 125 °C (marquage T125).
- Le centre de commande est équipé, parallèlement aux bornes de secteur, d'une borne (P) permettant le contrôle du chauffage électrique (figure 7). La commande de tension est transmise depuis le poêle lorsque ce dernier est allu-

Poêle	Puissance	Dimensions		Pierres	Cabine du sauna		
		Largeur/ profondeur/ hauteur	Poids		Volume		Hauteur
					▷2.3.!		
	kW	mm	kg	max. kg	min. m³	max. m³	min. mm
PC70EE/VEE	6,8	320/320/930	10	90	6	10	1900
PC70HEE/VHEE	6,8	360/340/930	17	90	6	10	1900
PC90EE/VEE	9,0	320/320/930	10	90	8	14	1900
PC90HEE/VHEE	9,0	360/340/930	17	90	8	14	1900

Tableau 2. Données d'installation du poêle

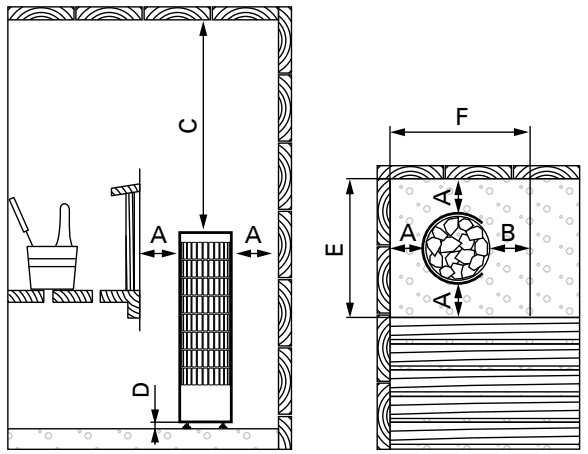

	min. mm						
	A	B	C	D		E	F
				3N~	1N~		
PC70EE/VEE	100	100	950	30	50	520	520
PC90EE/VEE	100	100	950	30	50	520	520
PC70HEE/VHEE	30	100	950	30	50	420	470
PC90HEE/VHEE	30	100	950	30	50	420	470

Figure 6. Distances de sécurité (toutes les dimensions sont fournies en millimètres)

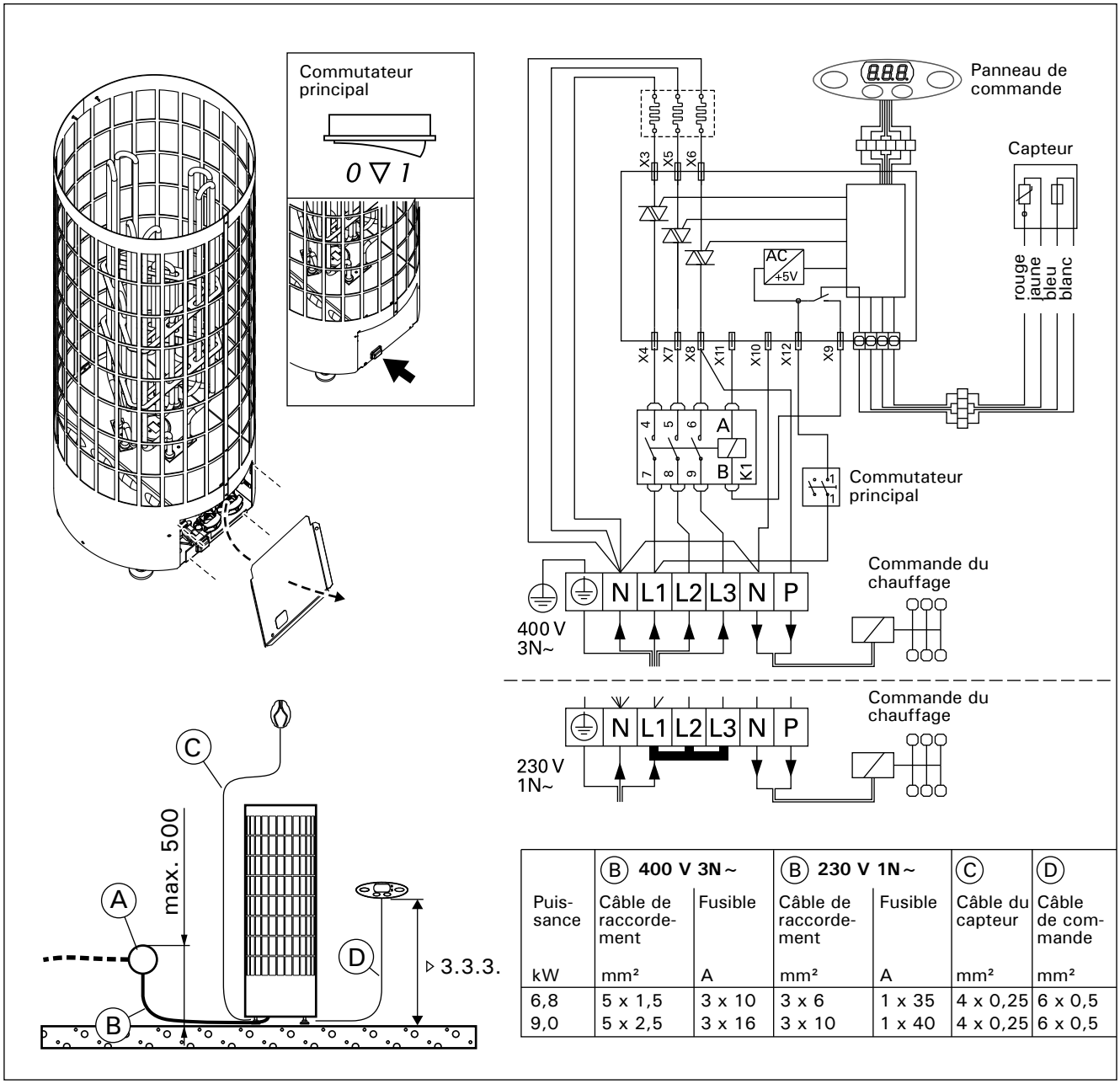

Puissance kW	(B) 400 V 3N~ Câble de raccordement mm²	Fusible A	(B) 230 V 1N~ Câble de raccordement mm²	Fusible A	(C) Câble du capteur mm²	(D) Câble de commande mm²
6,8	5 x 1,5	3 x 10	3 x 6	1 x 35	4 x 0,25	6 x 0,5
9,0	5 x 2,5	3 x 16	3 x 10	1 x 40	4 x 0,25	6 x 0,5

Figure 7. Raccordement électrique

mé. Le câble de contrôle du chauffage électrique est relié directement au boîtier de jonction du poêle, d'où il continue au moyen d'un câble de raccordement caoutchouté épais vers le connecteur à ligne du poêle.

3.3.1. Résistance d'isolation du poêle électrique

Lors de l'inspection finale des installations électriques, il est possible que la mesure de la résistance d'isolation du poêle révèle une « fuite », due à l'humidité ambiante qui a pu pénétrer dans la matière isolante des résistances de chauffage (pendant le stockage/transport). L'humidité disparaîtra des résistances quand le sauna aura été chauffé deux ou trois fois.

⚠ **Ne pas raccorder l'alimentation du poêle électrique par le disjoncteur différentiel !**

3.3.2. Installation du capteur de température

Fixer le capteur de température du poêle comme indiqué en figure 8. Si le poêle est installé à plus de 100 mm de la paroi, le capteur doit être installé au plafond.

⚠ **La bouche d'arrivée d'air de la cabine de sauna ne doit pas être placée à proximité du capteur de température.** Le flux d'air près d'un conduit d'air refroidit le capteur, ce qui aboutit à des relevés de température inexacts vers le centre de contrôle. En conséquence, le poêle risque de surchauffer. Distance minimale entre la bouche d'air et le capteur (illustration 5) :

- bouche d'air omnidirectionnelle : 1 000 mm
- bouche d'air dirigée à l'opposé du capteur : 500 mm

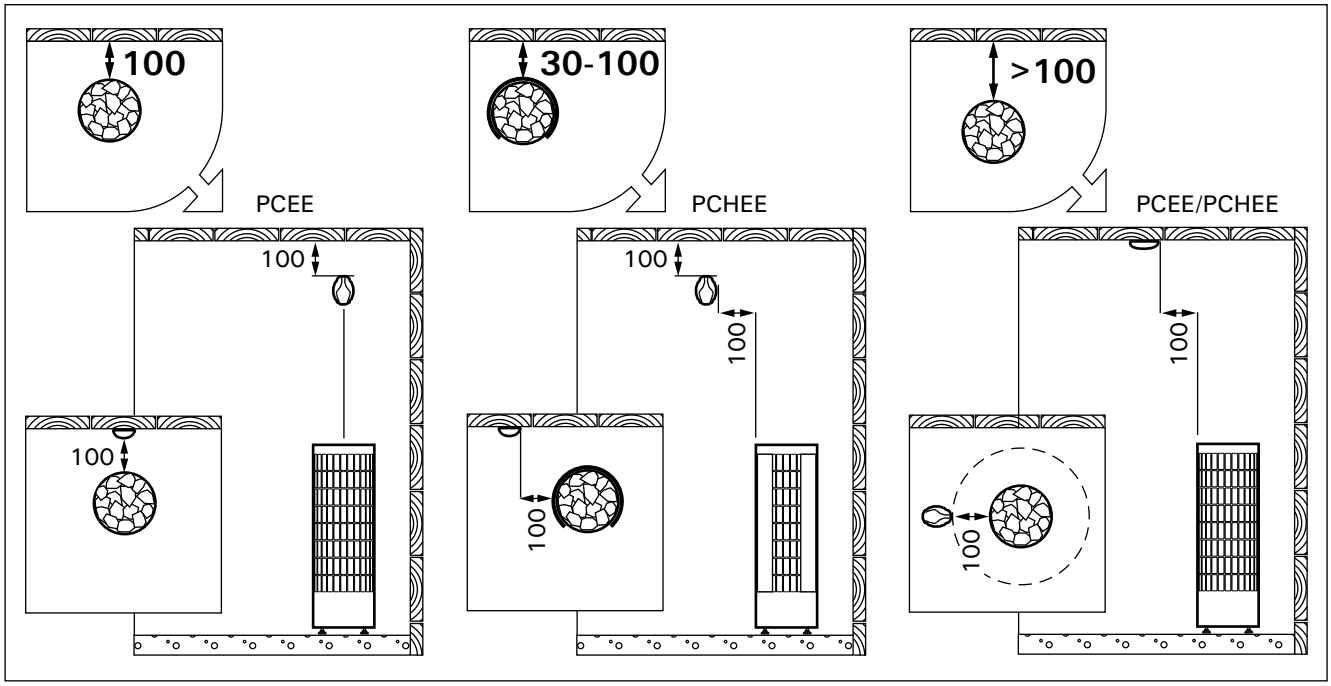

Figure 8. Installation du capteur (toutes les dimensions sont fournies en millimètres)

Le capteur doit être installé à l'endroit défini dans ces instructions (illustration 8). Si la distance minimale n'est pas respectée, la ventilation doit être changée.

3.3.3. Installation du panneau de commande

Le panneau de commande est étanche aux éclaboussures et présente une faible tension de fonctionnement. Il peut être installé dans la douche, le vestiaire ou dans l'habitation. Dans le sauna, il doit être installé à la distance de sécurité minimum du poêle et à une hauteur maximum d'un mètre par rapport au sol.

Le panneau sera fourni avec une collerette d'installation, deux vis de fixation et un câble de données de 3 mètres qui peut être raccourci si nécessaire. Des câbles de 5 et 10 mètres sont aussi disponibles.

Il est possible de faire passer le câble de données dans le conduit prévu à cet effet dans la structure des parois afin de le masquer ; sinon, il doit être installé sur la surface de la paroi.

Fixer le panneau de commande comme suit :

1. Passer le câble de données à travers la collerette. Fixer la collerette avec les vis de fixation.
2. Placer le panneau de commande dans la collerette. Fixer le panneau dans la collerette d'installation à l'aide de pinces à ressort.
3. Raccorder l'extrémité libre du câble de données au connecteur correspondant tout en respectant le code couleur. (figure 7).

3.4. Installation du poêle

Voir figure 9.

1. Brancher les câbles au poêle (▹3.3.).
2. Mettre le poêle en place et le régler à la verticale à l'aide des pieds réglables.
3. Utilisez les kits de fixation (2 pièces) pour fixer le poêle aux éléments de structure du sauna.

3.5. Réinitialisation de la sécurité surchauffe

Le boîtier capteur contient un capteur de température et une sécurité-surchauffe. Si la température dans l'environnement du capteur devient trop élevée, la sécurité-surchauffe coupe l'alimentation du poêle. La réinitialisation de la sécurité-surchauffe est indiquée dans l'illustration 10.

⚠ **La raison de l'arrêt doit être déterminée avant d'appuyer sur le bouton.**

1.

▷ 3.3.

2.

3. PCEE/PCVEE

3. PCHEE/
PCVHEE

Figure 9. Installation du poêle

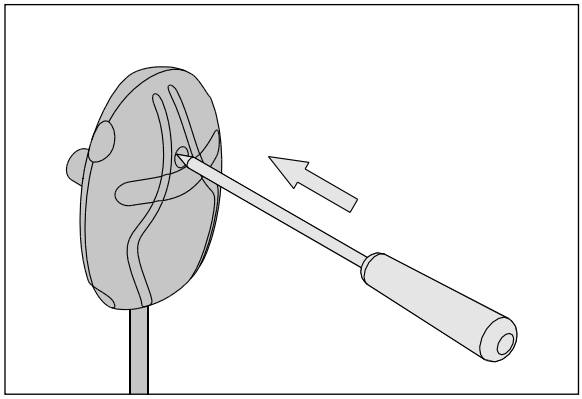

Figure 10. Bouton-poussoir de remise en service de la protection contre la surchauffe

4. PIÈCES DÉTACHÉES

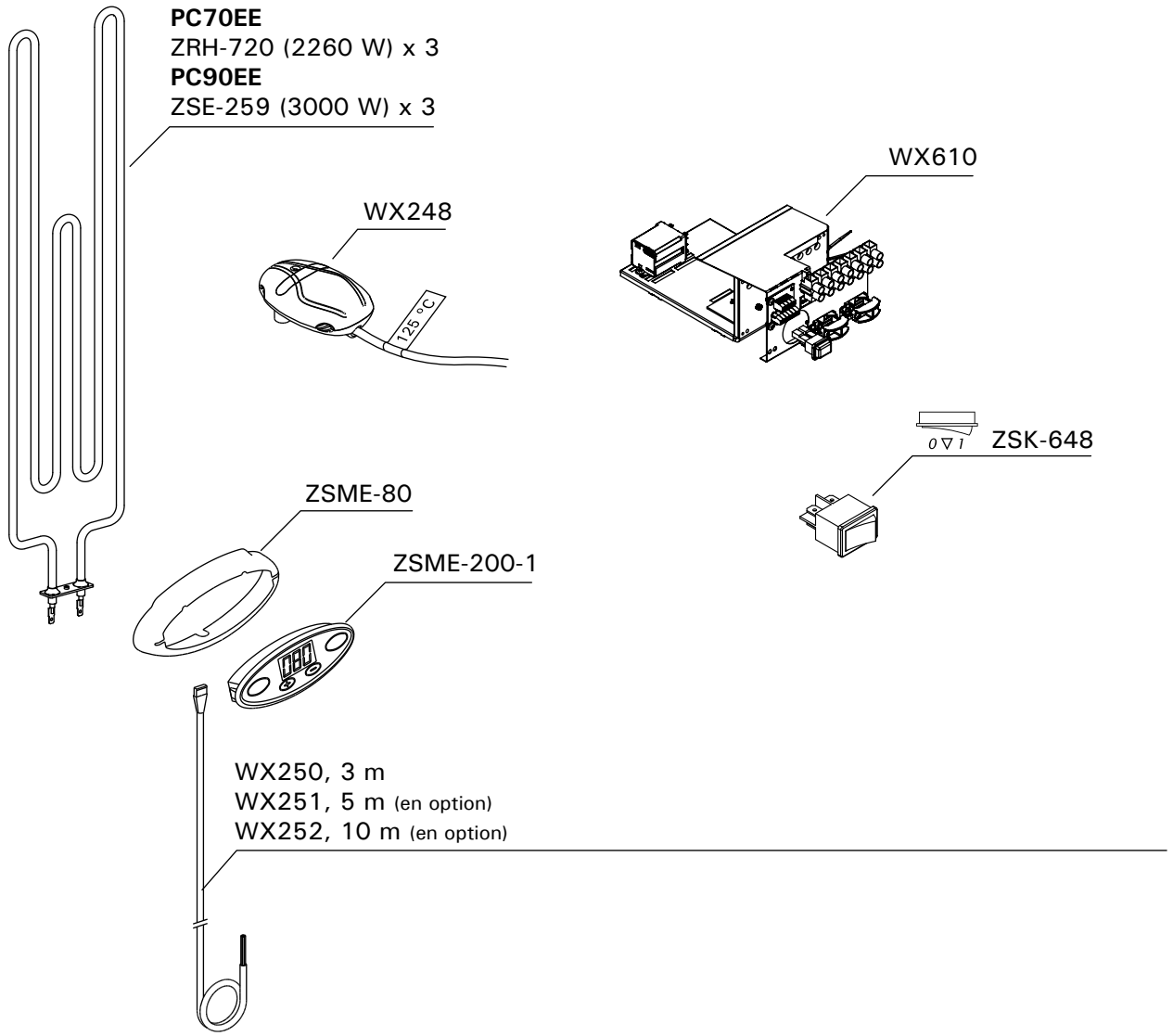

Nous vous recommandons d'utiliser uniquement les pieces détachées du fabricant.

HARVIA
Harvia Oy
PL12
40951 Muurame
Finland
www.harvia.fi

+358 207 464 000
harvia@harvia.fi